ТУп-1325.004

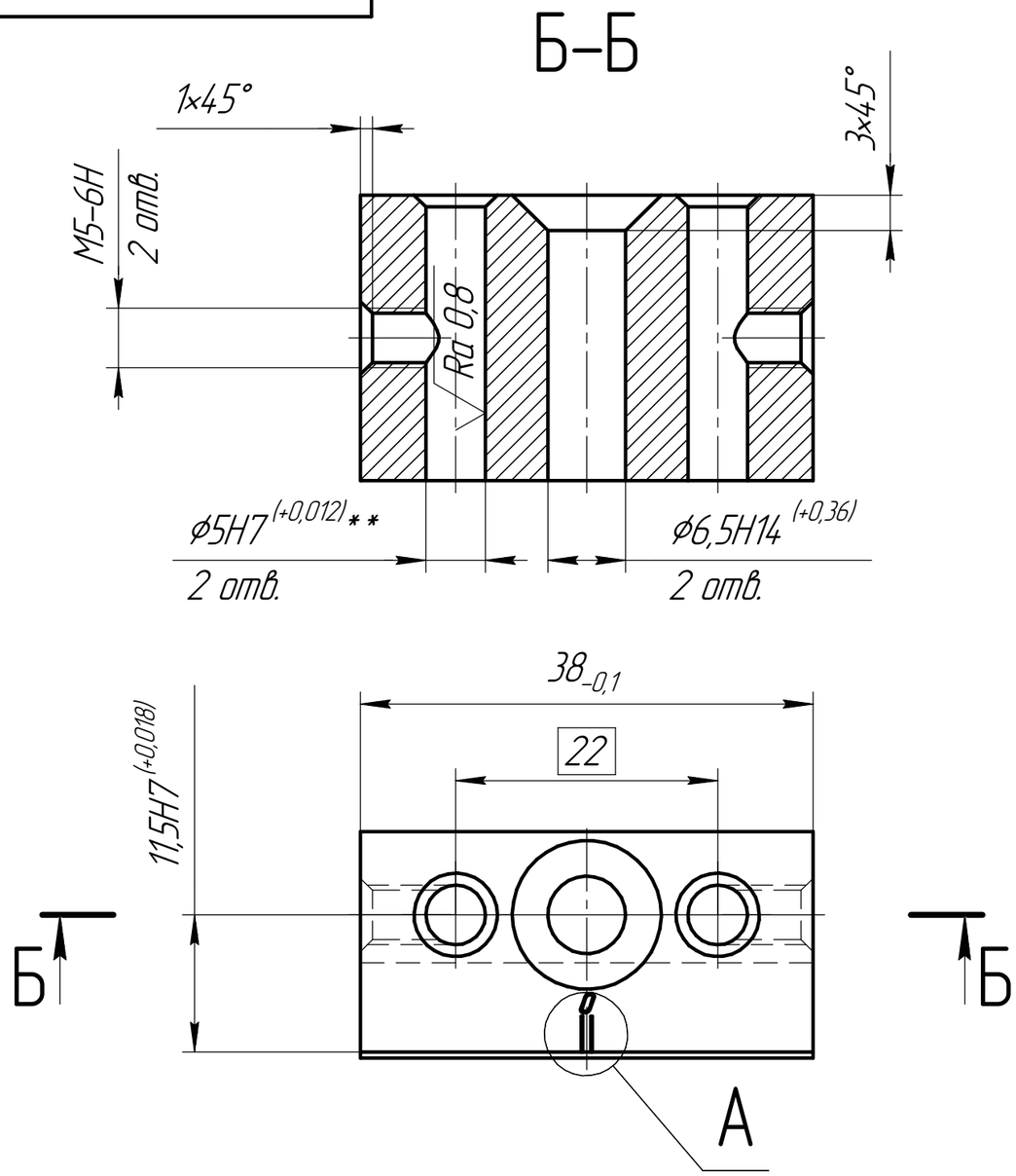


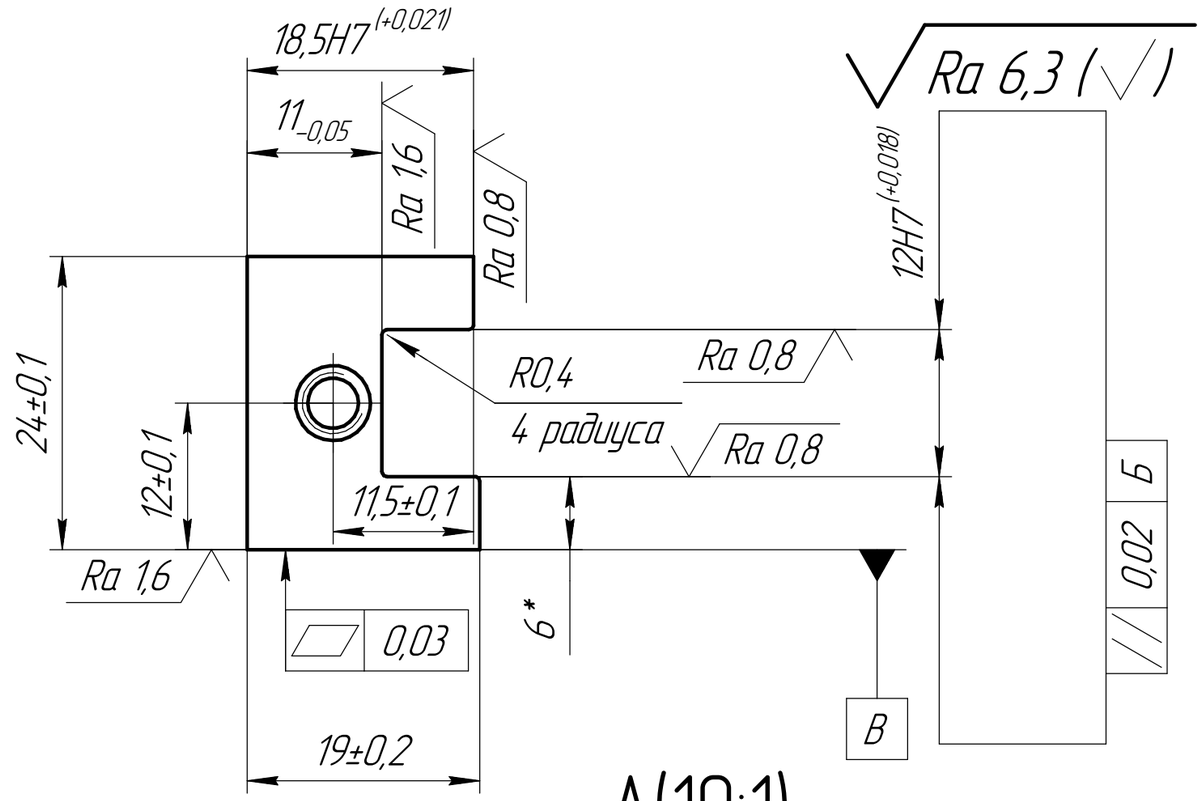


А(10:1)

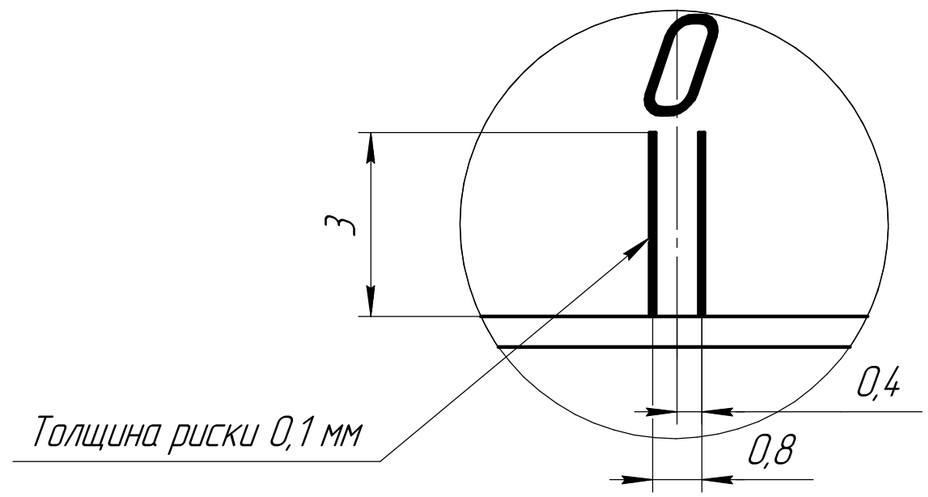


1 HRC 45...50.
2 Общие допуски по ГОСТ 30893.1: H14, h14, Js14, ГОСТ 30893.2 – К.
3 Острые кромки притупить фаской 0,5×45°.
4 *Разность размеров в комплекте из двух штук не более 0,01мм
5 ** Отверстие выполнить в сборе с деталью Плита.
6 Покрытие Хим. Окс. прм. по ГОСТ 9.304–84.

| Изм. | Лист | № докум. | Подп. | Дата |
|---|---|---|---|---|
| Разраб. | | Карабасов Н. В. | | 07.02.2024 |
| Пров. | | Бегун И. А. | | |
| Т.контр. | | | | |
| | | | | |
| Н.контр. | | | | |
| Утв. | | Лапеко М. Н. | | |

ТУп-1325.004

Направляющая

| Лит. | Масса | Масштаб |
|---|---|---|
| | 0,09 | 2:1 |
| Лист | Листов 1 | |

Сталь 40Х
ГОСТ 4543-2016

ЗАО "ПО "ТРЕК"

Копировал

Формат А3

Перв. примен. | Справ. № | Подп. и дата | Инв. № дубл. | Взам. инв. № | Подп. и дата | Инв. № подл.